SERIE LXSC (50 – 300 mm)
CONTADORES VOLUMÉTRICOS TIPO WOLTMAN PARA AGUA FRÍA

Este tipo de contador volumétrico puede ser usado para transmisión de lectura remota porque está equipado con un sensor que emite pulsos.





Aplicación

- Medición de volumen de agua fría que pasa por la tubería

Características:

- Estructura de elemento removible, fácil instalación y mantención, registro de uso universal desmontable sin necesidad de remover el medidor de la tubería;

- Dial seco de accionamiento magnético; poca pérdida de carga;

- Registro sellado al vacío asegura la mantención del dial libre de niebla para mantener su lectura por largo tiempo de servicio;

- Materiales seleccionados de alta calidad;

- Datos técnicos conforme al estándar internacional ISO 4064.

Condición de operación:

Temperatura del agua: 0.1 °C – 40 °C
Presión del agua: ≤ 1 Mpa

Errores máximos:

(1) en la zona baja, desde q_{min} inclusive hasta q_t (excluido): ± 5%

(2) en la zona alta desde q_t hasta q_s (ambos incluidos): ± 2%

Tipo	Tamaño (mm)	Clase	q_s Caudal sobrecarga	q_p Caudal Permanente	q_t Caudal Transicional	q_{min} Caudal mínimo	Lectura mínima	Lectura máxima
			m^3/h				m^3	
LXSC-50	50	A	30	15	4.5	1.2	0.0002	999,999
		B			3.0	0.45		
LXSC-65	65	A	50	25	7.5	2.0	0.0002	999,999
		B			5	0.75		
LXSC-80	80	A	80	40	12	3.2	0.002	999,999
		B			8.0	1.2		
LXSC-100	100	A	120	60	18	4.8	0.002	999,999
		B			12	1.8		
LXSC-125	125	A	200	100	30	8	0.002	999,999
		B			20	3		
LXSC-150	150	A	300	150	45	12	0.002	999,999
		B			30	4.5		
LXSC-200	200	A	500	250	75	20	0.002	999,999
		B			50	7.5		
LXSC-250	250	A	800	400	120	32	0.002	999,999
		B			80	12		
LXSC-300	300	A	1200	600	180	48	0.02	9,999,999
		B			120	18		

DIMENSIONES

Tipo	Tamaño	L Largo	H Altura	Flange de conexión		
				φD1 Diámetro externo	φD2 Diámetro para perno	Pernos de conexión (n-M)
	mm					
LXSC-50	50	200	261	165	125	4-M16
LXSC-65	65	200	271	185	145	4-M16
LXSC-80	80	225	279	200	160	8-M16
LXSC-100	100	250	289	220	180	8-M16
LXSC-125	125	250	299	250	210	8-M16
LXSC-150	150	300	319	285	240	8-M20
LXSC-200	200	350	346	340	295	8-M20(1.0MPa)
						12-M20(1.6MPa)
LXSC-250	250	400	434	395	350	12-M20(1.0MPa)
		450	434	405	355	12-M24(1.6MPa)
LXSC-300	300	450	459	445	400	12-M20(1.0MPa)
		500	459	460	410	12-M24(1.6MPa)

NOTA: Dimensiones del flange en conformidad con ISO7005-2: 1988.

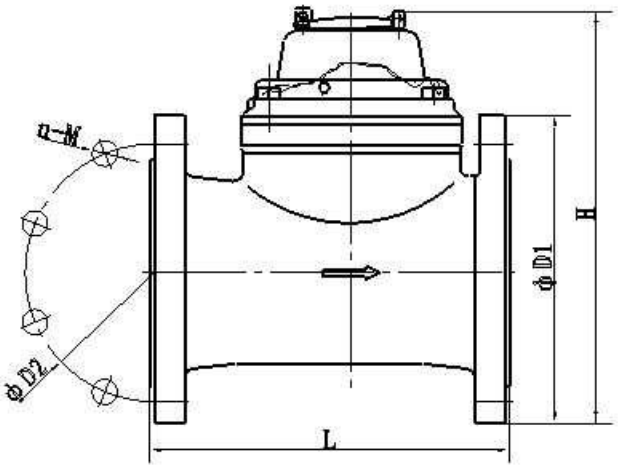

Curva de error en caudal

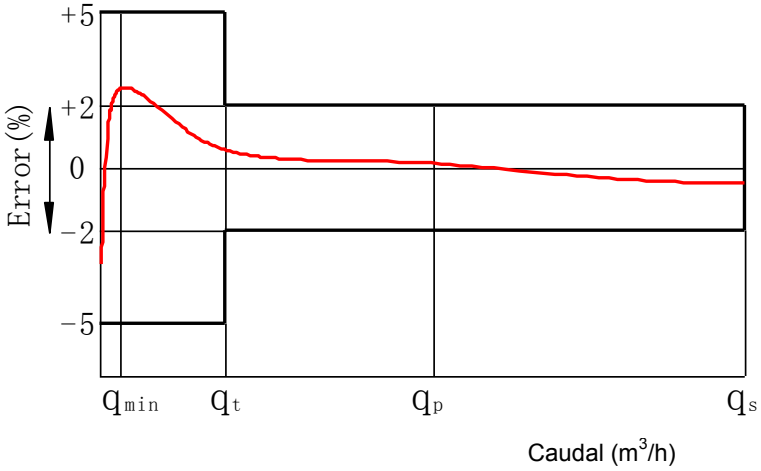

Curva de pérdida de carga

